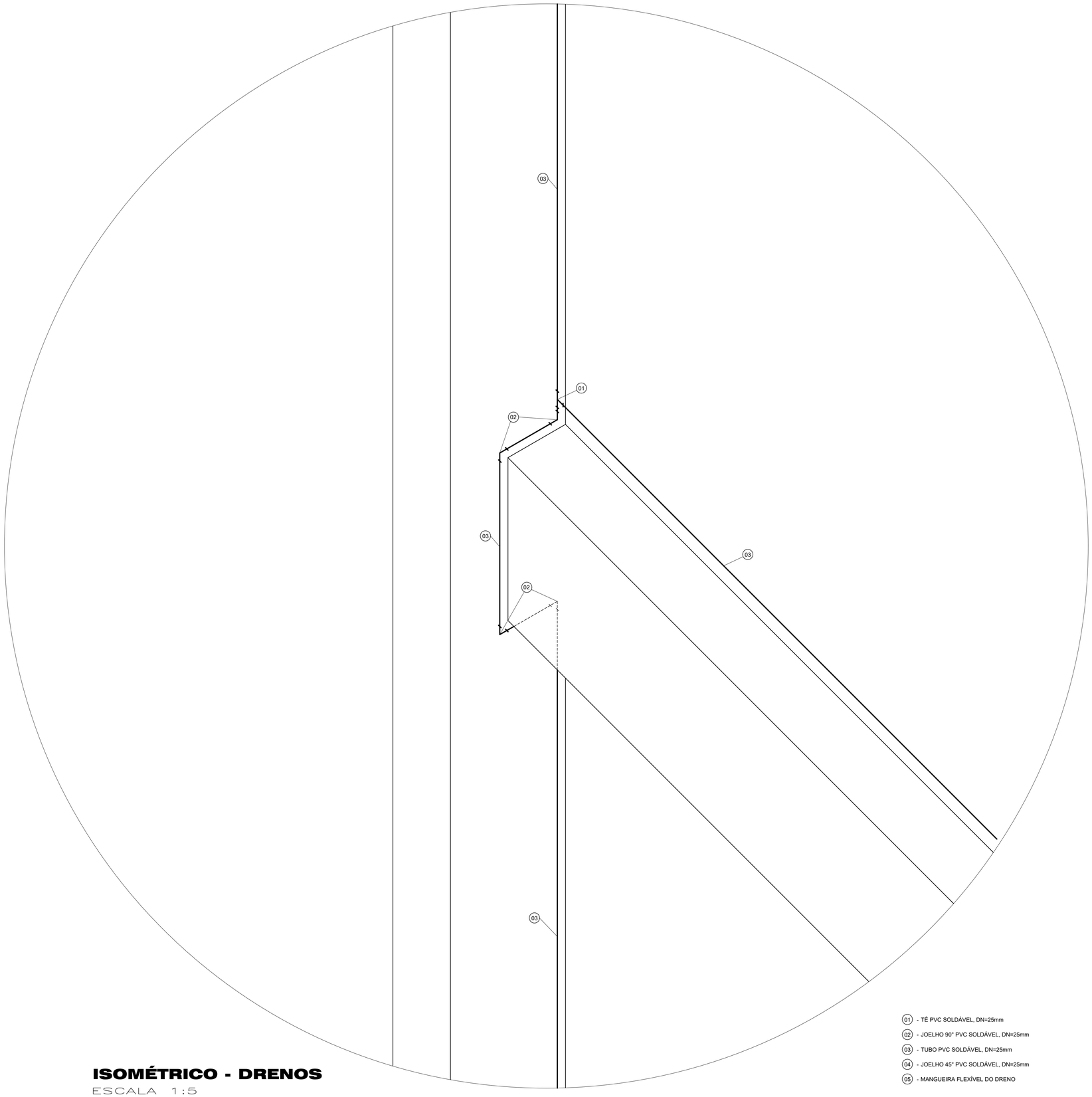

ISOMÉTRICO - DRENOS

ESCALA 1:5

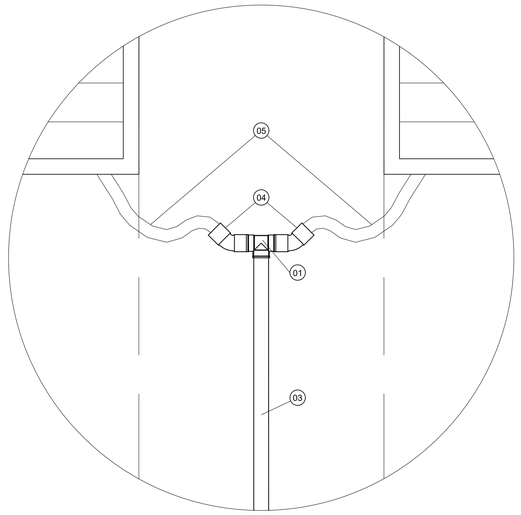

DETALHE 01

ESC. 1:5

01 - TÊ PVC SOLDÁVEL, DN=25mm

02 - JOELHO 90° PVC SOLDÁVEL, DN=25mm

03 - TUBO PVC SOLDÁVEL, DN=25mm

04 - JOELHO 45° PVC SOLDÁVEL, DN=25mm

05 - MANGUEIRA FLEXÍVEL DO DRENO

OBS.: FIXAR OS TUBOS COM ABRAÇADEIRA DE PVC ESPECÍFICA.

PREFEITURA DO MUNICÍPIO DE VARGINHA

SEPLA - SECRETARIA MUNICIPAL DE PLANEJAMENTO URBANO

ENDEREÇO: RUA JÚLIO PAULO MARCELINI, Nº 50 VILA PAIVA - VARGINHA/MG	DATA:
	DESENHO:
PROPRIETÁRIO: PREFEITURA DO MUNICÍPIO DE VARGINHA	ESCALA: INDICADA
AUTOR DO PROJETO: Arqt. FÁBIO FOUREAUX	CAU nº: A12290-4
TÍTULO: REVITALIZAÇÃO DO PRÉDIO ADMINISTRATIVO DA PREFEITURA	
PRANCHA: 06/06	CONTEÚDO DA PRANCHA: DRENOS PARA AR-CONDICIONADO (SPLIT)